版次	更 改 内 容	处数	分区	设计	审核	批准	日 期
A							

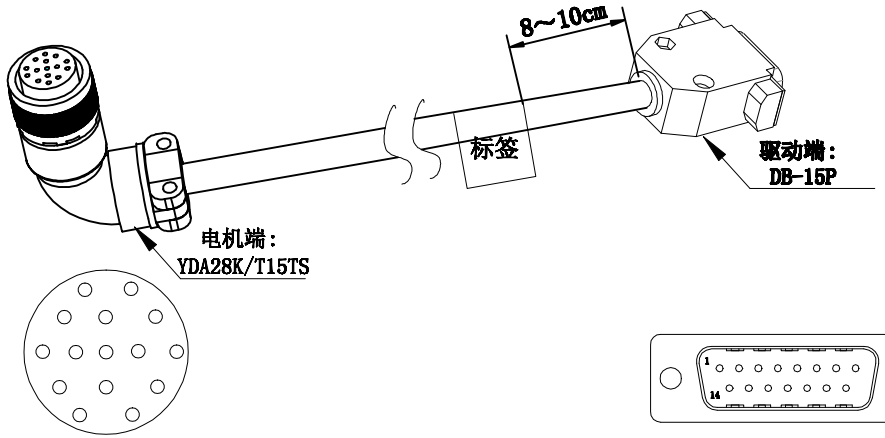

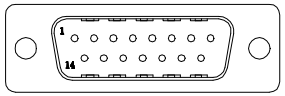

	2 红	1屏蔽线	
5黄	4粉	3 黑	
9白黑	8黄黑	7粉黑	6白

8 黑	7 红	6	5	4	3白	2黄	1粉黑

9粉	10黄黑	11白黑	12	13	14	15屏蔽线

接线定义

驱动端: DB-15P	颜色	信号	色码	电机端: YDA28K/T15TS
7	红	+5V		2
8	黑	0		3
9	粉	A+		4
2	黄	B+		5
3	白	Z+		6
1	粉黑	A-		7
10	黄黑	B-		8
11	白黑	Z-		9
15	屏蔽线			1

材料表

名称	型号	数量	料号
运动线	SLY/UL20276-SB 1P*24AWG+3P*26AWG	1	4308-0005
连接器	DB-15P	1	4109007-0063
连接器	DHP-15P	1	4109007-0066
编码器插头	航插 15芯	1	7096-0063
线卡	XK-14C	1	4014-0009

工艺要求:

1. 线长根据订单
2. 弯头面向自己,插孔朝上,观察1(PE)号脚位为3点
3. 电机端剥线长为4cm，驱动端剥线长为3cm。

名称	编码线	料号	
标签格式		型号	BH-017
BH-017 东菱/H/编码线-□M		绘图	孙维民
		日期	15.11.02
东菱技术有限公司			